Dr.coffee 咖博士
Exploring Coffee Secrets

Coffeebreak PRO-T Explosive view

ISSUE：05

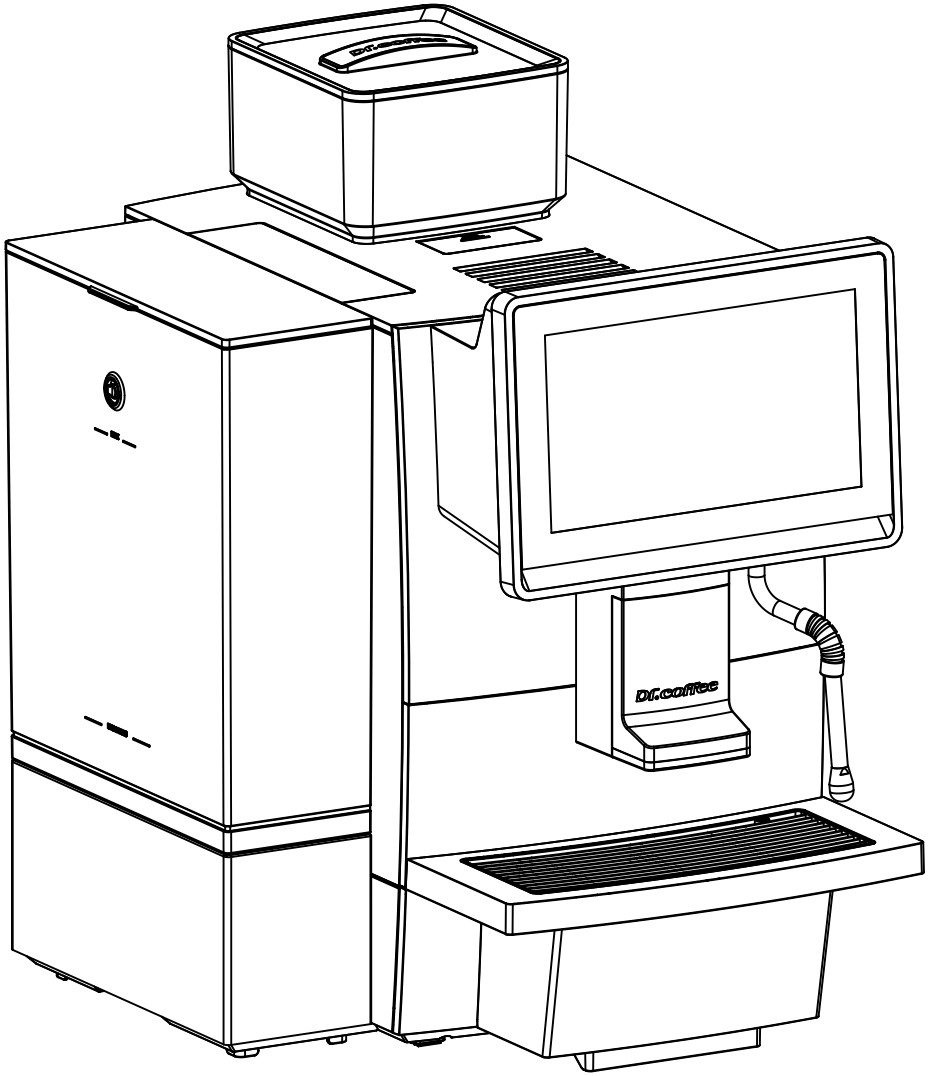

Date:2025/01/16

Content

Appearance group....01
Body holder....02
Water tank group....03
Front pannel assembly....04
Drip tray group....05
Brew group....06
Thermoblock assembly....07
Pump group....08
Ginder group....09
Water inlet valve group....10
Solenoid valve group....11
Pinch valve group....12
Parts group....13
Change resume....14

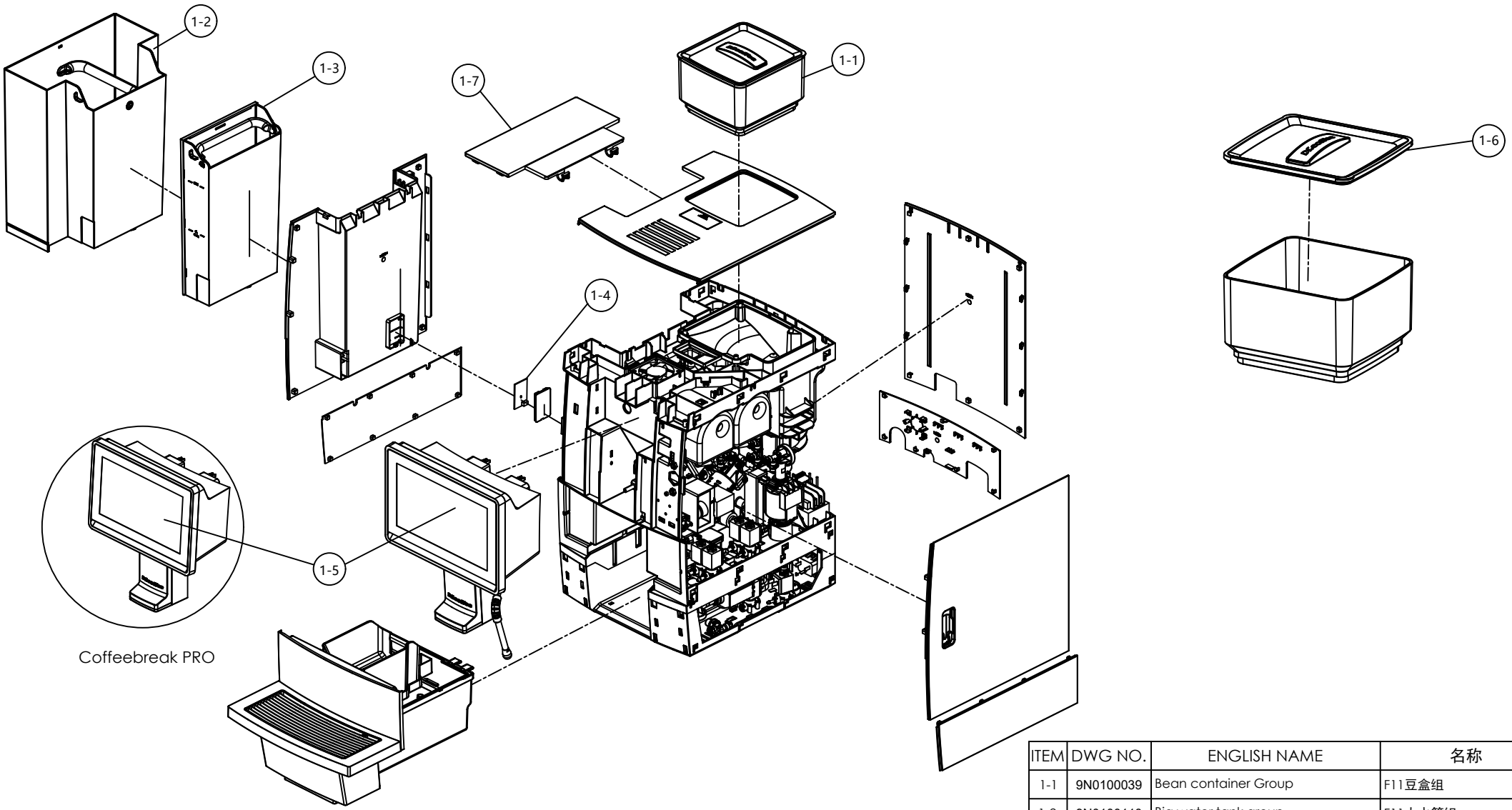

ITEM	DWG NO.	ENGLISH NAME	名称
1-1	9N0100039	Bean container Group	F11豆盒组
1-2	9N0100110	Big water tank group	F11大水箱组
1-3	9N0100009	Small water tank group	F11小水箱组
1-4	9D0100011	Water level detection PCBA	水位检测PCB
1-5	9N0100329	Front pannel assembly	Coffee break Pro前面板组
	9N0100380	Front pannel assembly	Coffee break Pro-T前面板组
1-6	9N0100042	Bean container cover	F11豆盒盖组
1-7	9S0100001	Large tank cover	大水箱盖

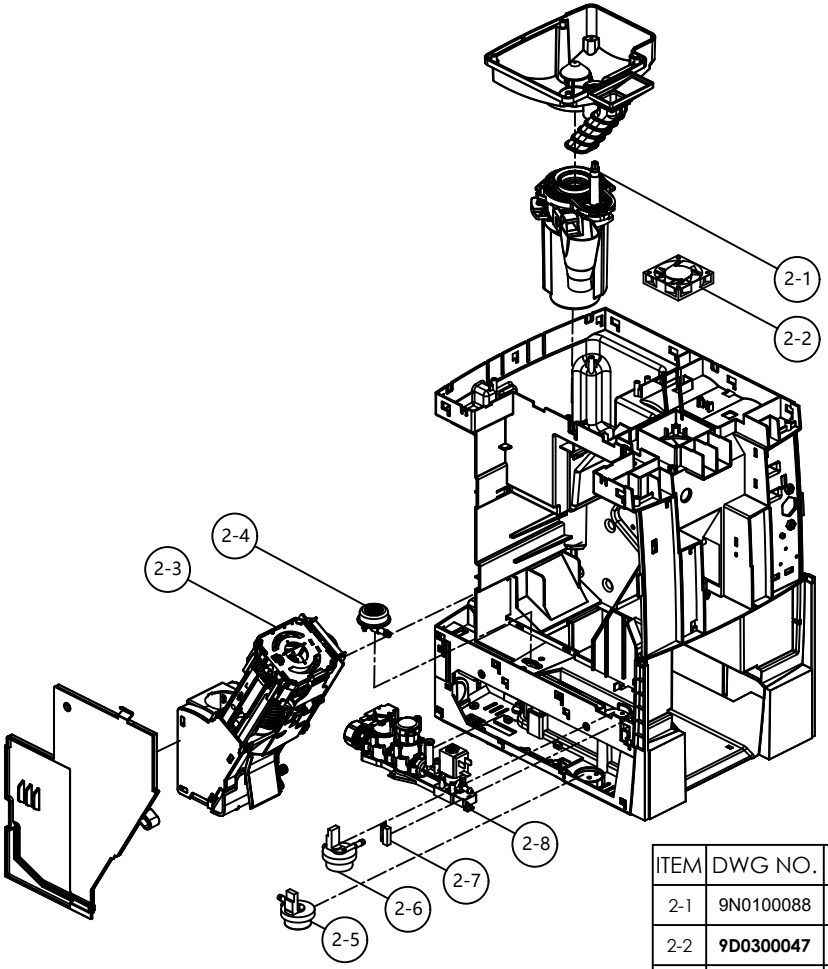

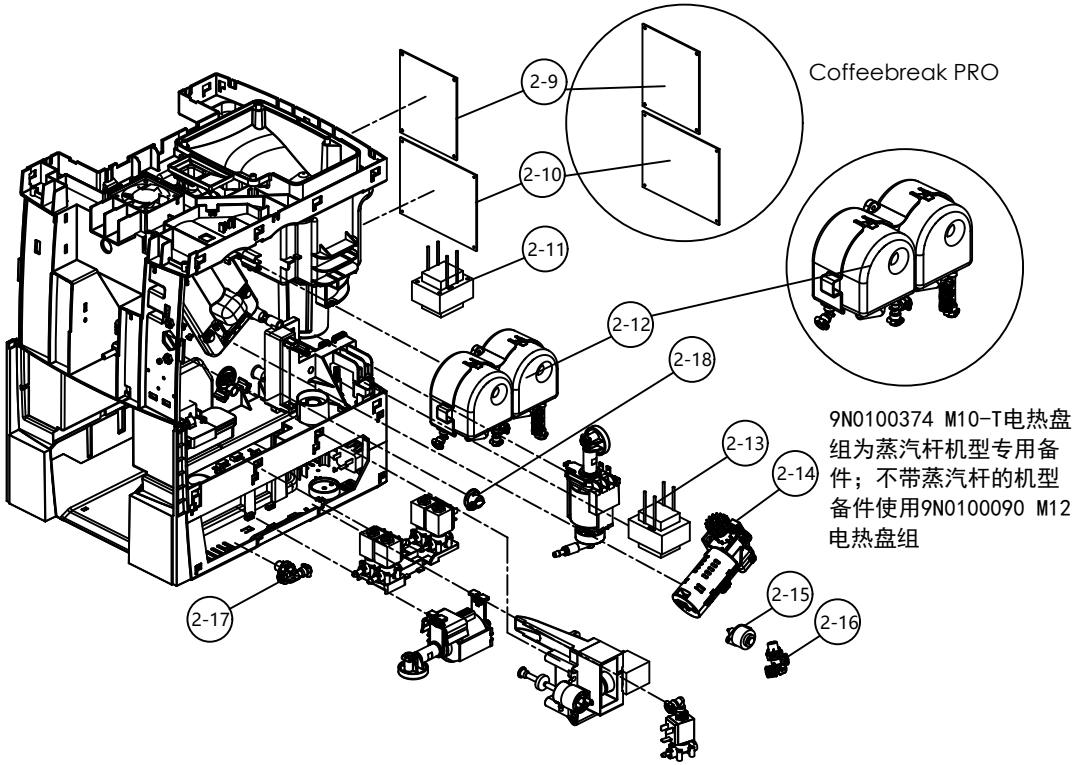

ITEM	DWG NO.	ENGLISH NAME	名称
2-1	9N0100088	Ginder group	M12磨豆组
2-2	**9D0300047**	Fan	风扇
2-3	9N0100003	Brew group	F11冲泡器组
2-4	9N0100008	Water inlet valve group	F11导水座组
2-5	9D0300026	Flowmeter 0°（1.2mm）	流量计0度（1.2mm）
2-6	9D0300006	Flowmeter270°（1.2mm）	流量计270度（1.2mm）
2-7	9D0300060	Reed switch	干簧管
2-8	9N0100073	Water inlet assembly	F12自动进水阀组
2-9	9D0100061	Control PCBA	M12主控板
	9D0100056	Control PCBA	S-Lite 主控板

ITEM	DWG NO.	ENGLISH NAME	名称
2-10	9D0100015	Power PCBA	M12电源板
	9D0100057	Power PCBA	S-Lite 电源板
2-11	9D0300043	Transfomer	M12变压器
2-12	9N0100090	Thermoblock assembly	M12电热盘组
	9N0100374	Thermoblock assembly	M10-T电热盘组
2-13	9D0300005	Transfomer	F11变压器
2-14	9N0100037	Brew motor group	F11传动组
2-15	9D0300004	Stepmotor	泄压步进电机
2-16	9N0100004	Dispenser valve 3W	两通蓄压阀组-3bar
2-17	9N0100057	Dispenser valve 5W	两通蓄压阀组-5bar
2-18	9S0100011	Water transfer nozzle	入水转接管

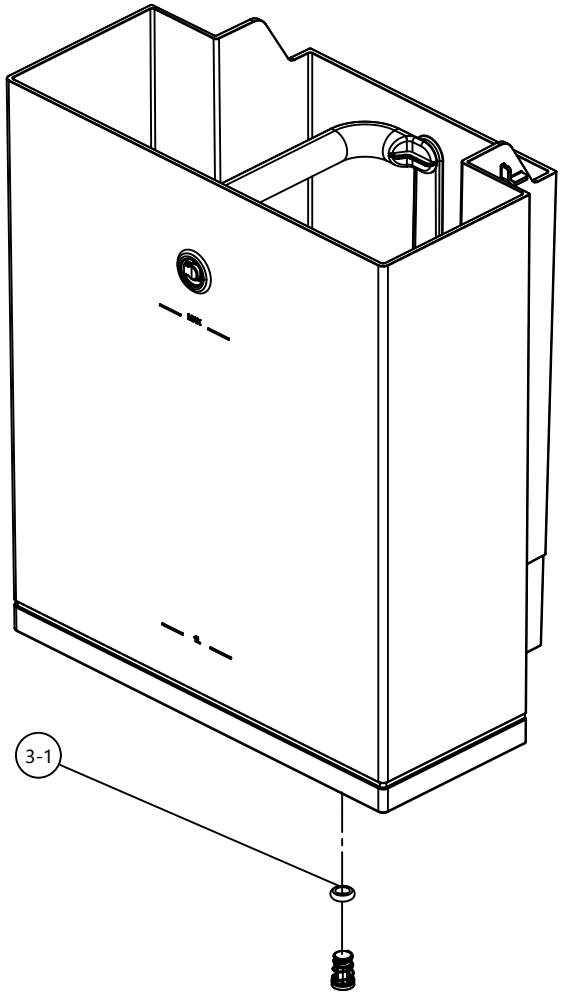

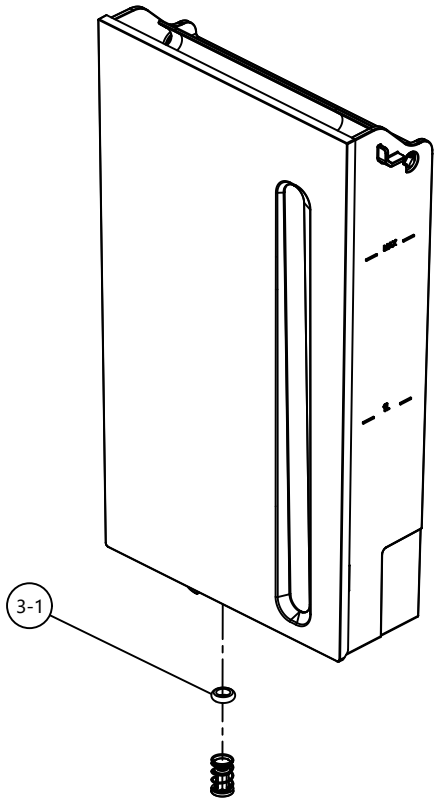

ITEM	DWG NO.	ENGLISH NAME	名称
3-1	9G0100032	O-ring φ5.0*φ3.75	大小水箱止逆阀密封圈
	9G0100033	O-ring φ5.0*φ3.75	大小水箱止逆阀密封圈

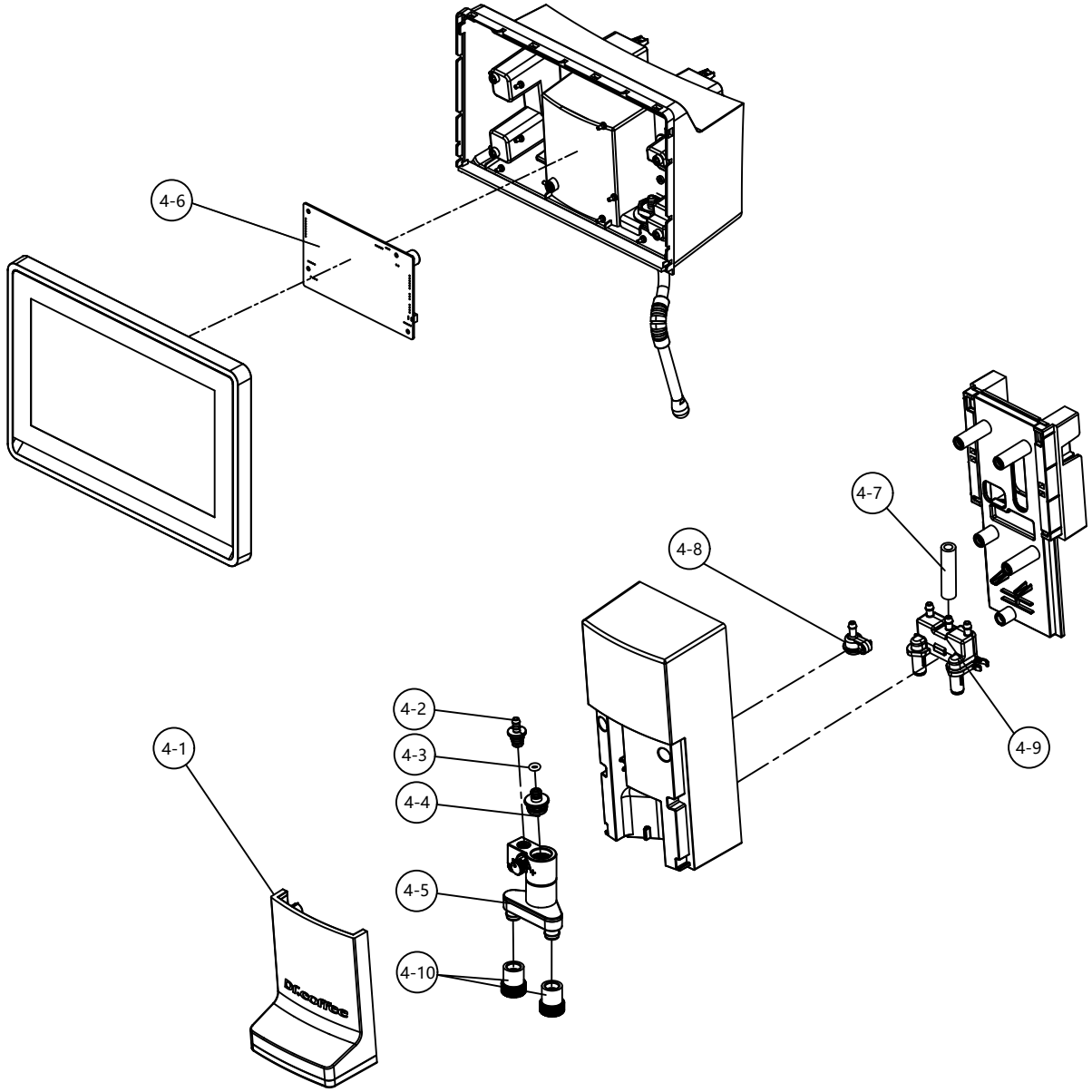

ITEM	DWG NO.	ENGLISH NAME	名称
4-1	9S0100034	Coffee outlet cover group	M12咖啡出口盖
4-2	9N0100108	Milk pipe group	M12内部牛奶管组
4-3	9G0100014	O-ring φ3.3*φ2.0	铜套密封圈
	9G0100015	O-ring φ3.3*φ2.0	铜套密封圈
4-4	9S0100033	Milk bubble nozzle	蒸汽喷嘴
4-5	9N0100092	Foamer	M12奶沫器组
4-6	9D0100053	HMI PCBA	HMI板
4-7	9G0300001	3*6 Silicone Tube	3*6硅胶管
4-8	9S0100032	Steamer fitting	M12蒸汽转接座
4-9	9S0100022	Coffee outlet	咖啡出口
4-10	9G0200009	Foam applicator	奶沫器缓冲嘴

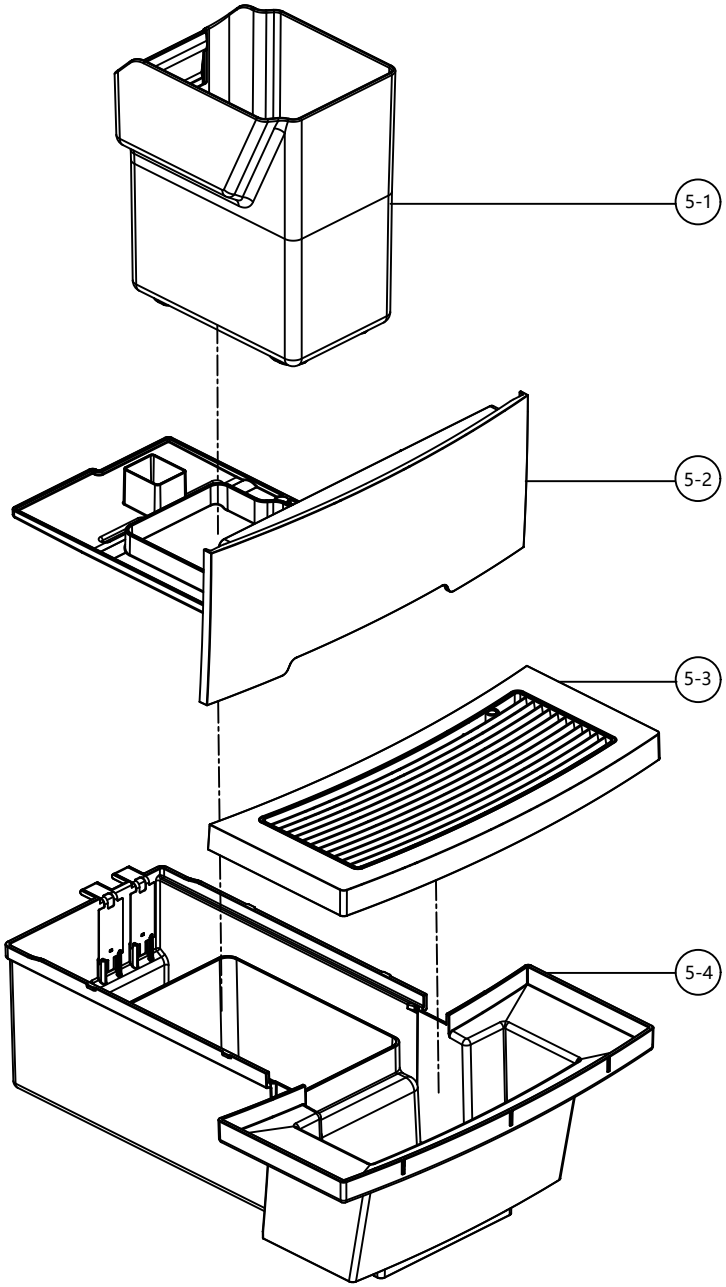

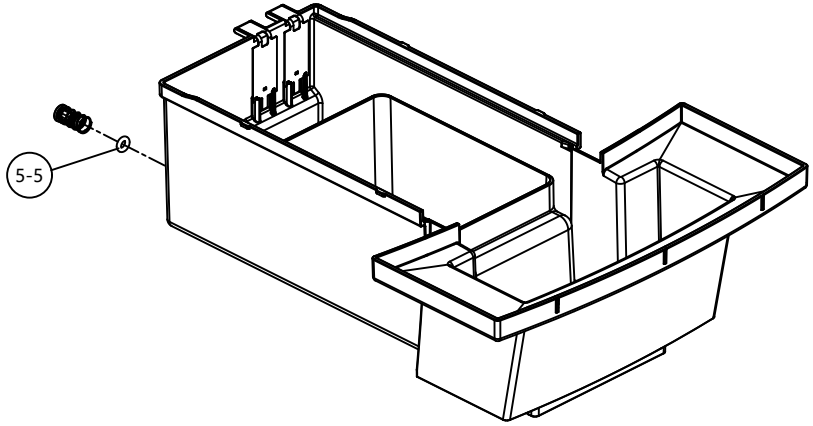

ITEM	DWG NO.	ENGLISH NAME	名称
5-1	9N0100043	Coffee grounds container	F11废渣盒
5-2	9N0100148	Coffee grounds container support(silver)	F11废渣盒支撑板（银色）
	9N0100153	Coffee grounds container support(black)	F11废渣盒支撑板（黑色）
	9N0100154	Coffee grounds container support(white)	F11废渣盒支撑板（白色）
	9N0100155	Coffee grounds container support(wine red)	F11废渣盒支撑板（酒红色）
5-3	9N0100044	Drip tray grill assembly	F11蓄水盘盖组
5-4	9N0100084	Drip tray	F11蓄水盘
5-5	9G0100001	O-ring φ5.0*φ3.0	水箱止逆阀密封圈

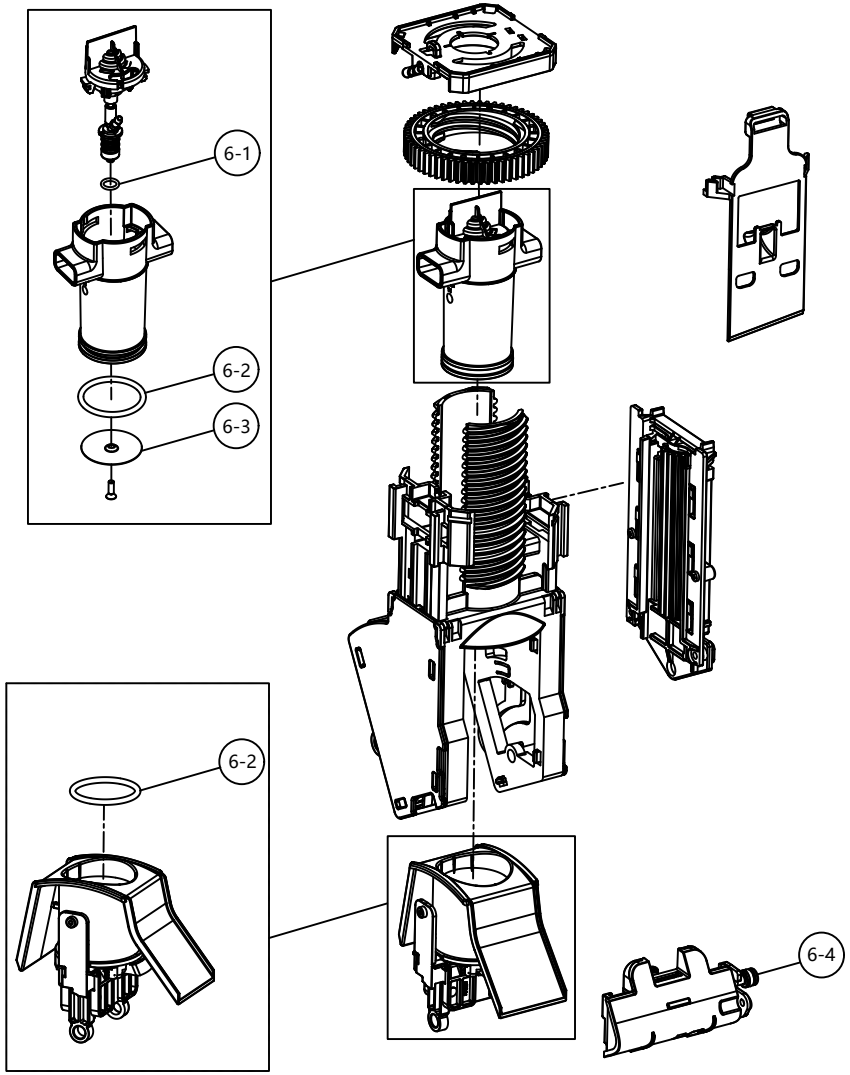

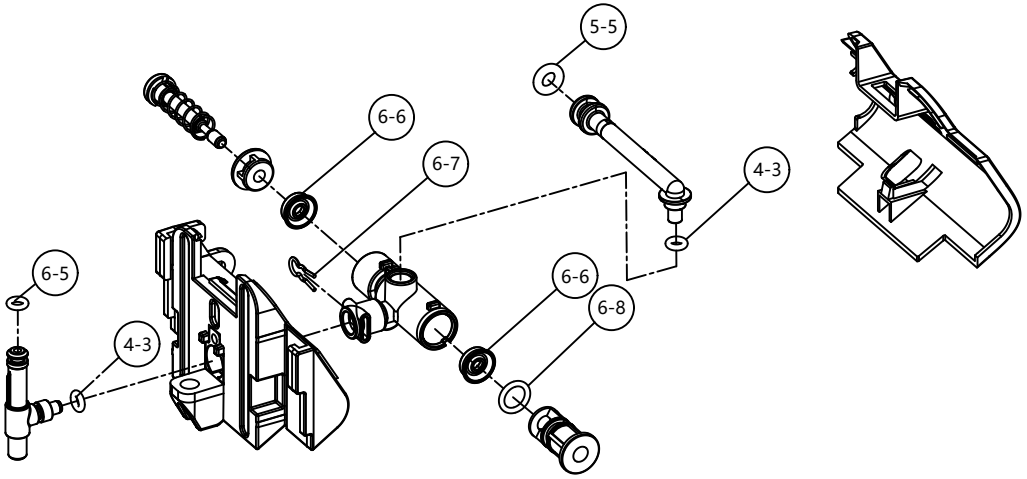

ITEM	DWG NO.	ENGLISH NAME	名称
6-1	9G0100044	O-ring φ8.5*φ1.8	蓄压阀密封圈
6-2	9G0100007	O-ring φ37.69*φ3.53	冲煮头密封圈
6-3	9W0600002	Coffee Filter	冲煮头过滤网
6-4	9N0100075	Brewer presser reliving valve	F11冲泡器泄压阀组
6-5	9G0100016	O-ring φ4*φ1.6	出水管密封圈
6-6	9G0200001	Y-ring φ12.20*φ3.65	泄压阀Y型密封圈
6-7	9W0500002	Spring clip	通用弹簧夹
6-8	9G0100047	O-ring φ8*φ1.8	泄水管密封圈

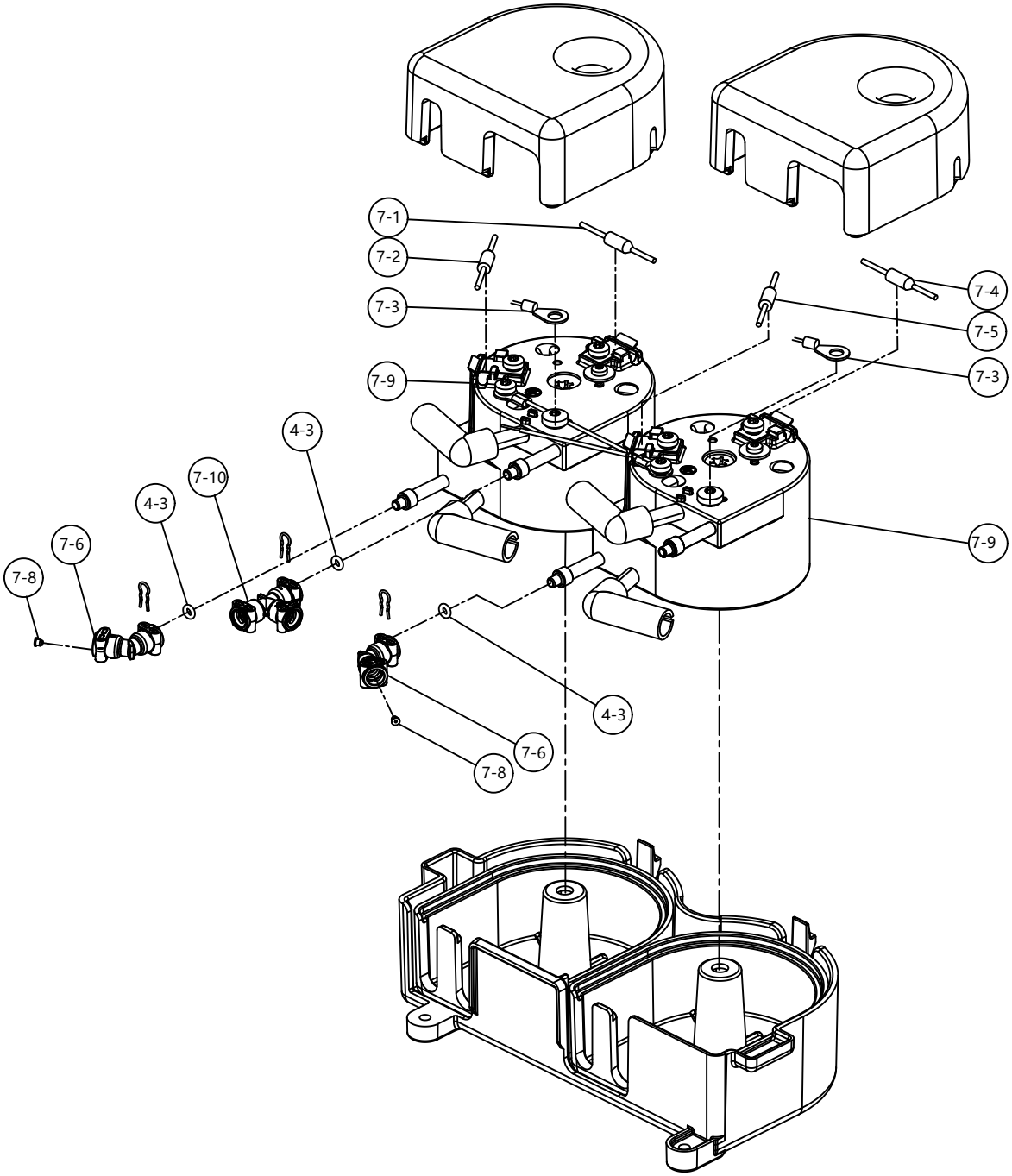

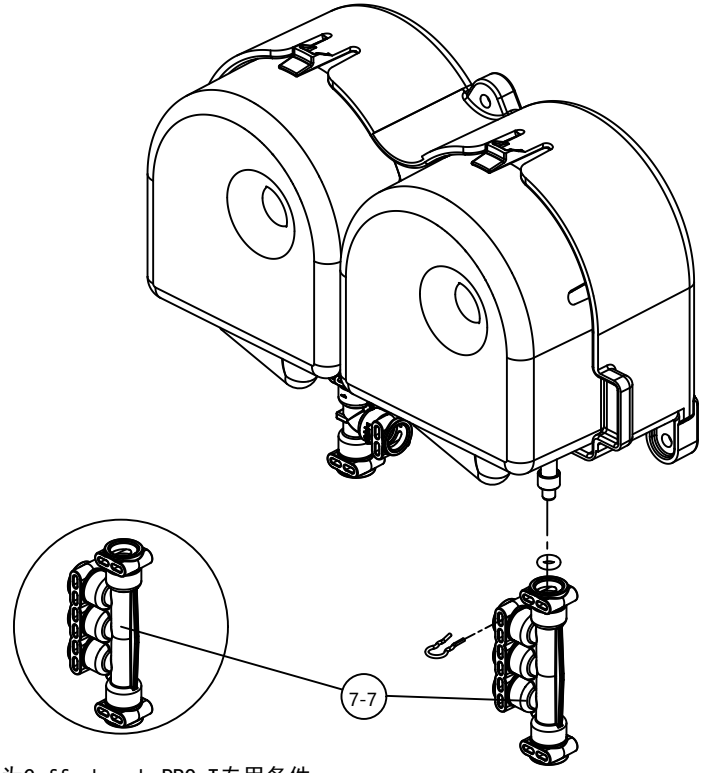

9S0100073为Coffeebreak PRO-T专用备件

ITEM	DWG NO.	ENGLISH NAME	名称
7-1	9D0200001	Coffee fused-cord-L	咖啡电热盘火线
7-2	9D0200010	Steam fused-cord-L	M12咖啡电热盘零线
7-3	9D0300002	Temperature Sensor	电热盘NTC
7-4	9D0200003	Steam fused-cord-L	蒸汽电热盘火线
7-5	9D0200002	Coffee fused-cord-N	咖啡电热盘零线
7-6	9S0100029	Fitting	120度两通接头
7-7	9S0100073	Fitting	进奶检测接头（M12-T）
	9S0100074	Fitting	补水检测接头（M12）
7-8	9W0400005	Orifice	限流孔
7-9	9D0300001	electric hot tray	电热盘
7-10	9S0100035	Fitting	三通铁氟龙接头

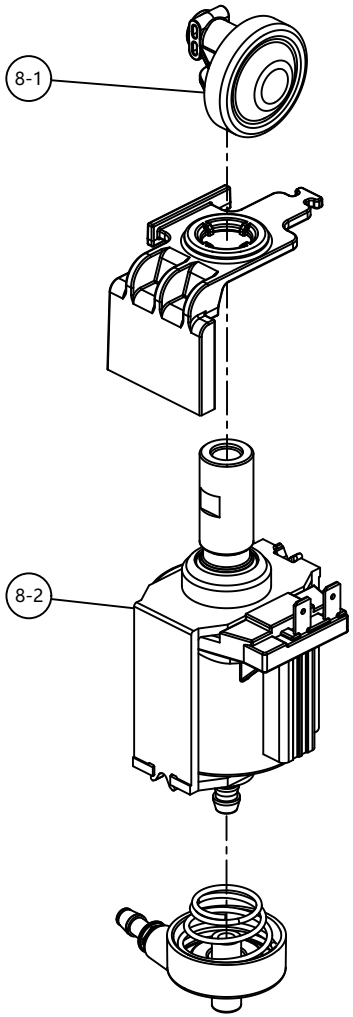

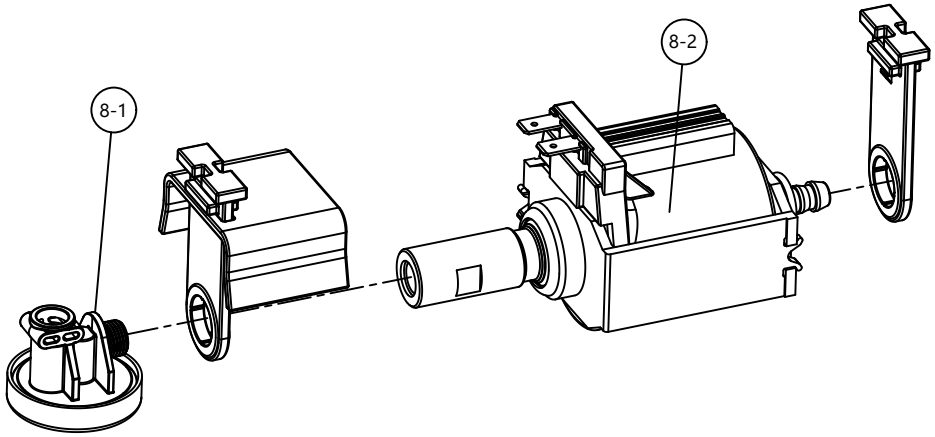

ITEM	DWG NO.	ENGLISH NAME	名称
8-1	9N0100007	Membrane controller group	稳压阀组
8-2	9D0300022	Pump（220-240V 50Hz）	水泵（220-240V 50Hz）
	9D0300023	Pump（220-240V 60Hz）	水泵（220-240V 60Hz）

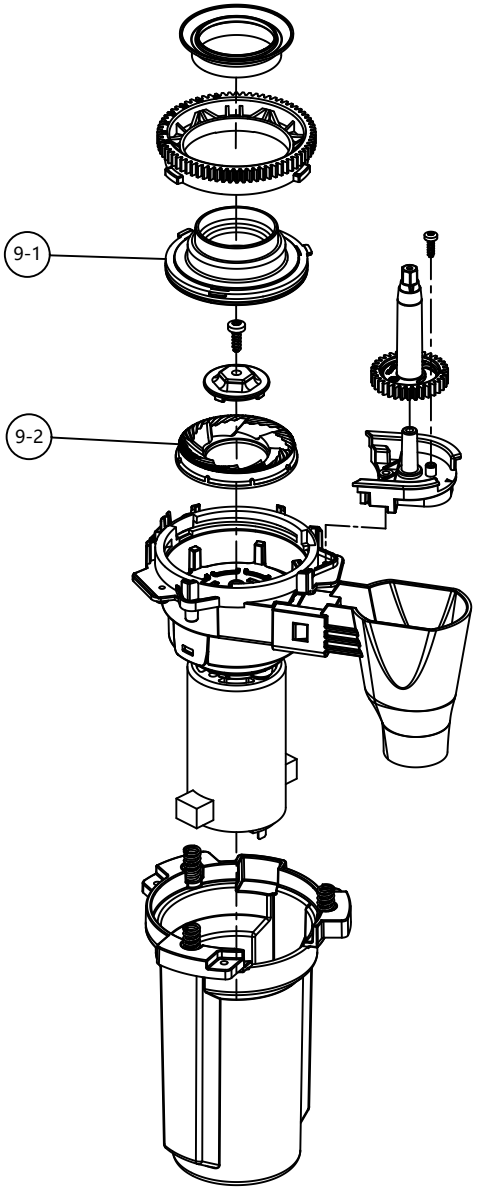

ITEM	DWG NO.	ENGLISH NAME	名称
9-1	9N0100040	Upper grinder burr assembly	上刀盘组
9-2	9T0100003	Grinder burr	磨豆刀

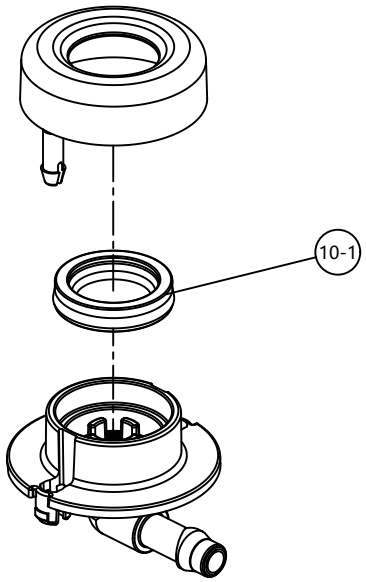

ITEM	DWG NO.	ENGLISH NAME	名称
10-1	9G0200003	Y-ring φ22.67*φ13.90	导水座Y型密封圈

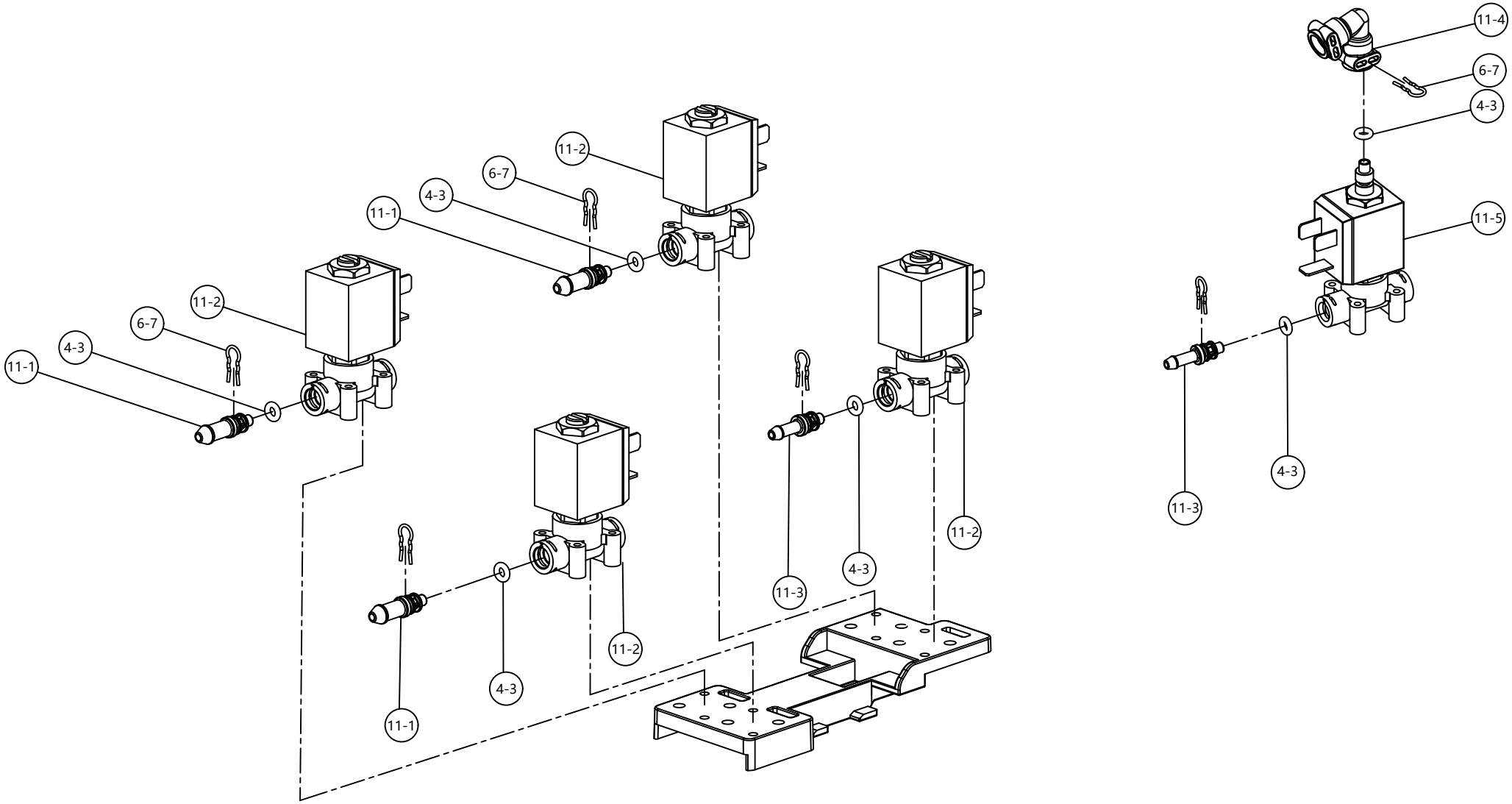

ITEM	DWG NO.	ENGLISH NAME	名称
11-1	9S0100024	Hose connector(5*9)	软管接头（5*9）
11-2	9D0300009	Solenoid valve 2W	两通电磁阀
11-3	9S0100023	Hose connector(3*6)	软管接头（3*6）
11-4	9S0100010	Fitting	分向阀转接头
11-5	9D0300042	Solenoid valve 3W	三通电磁阀-3口为卡口

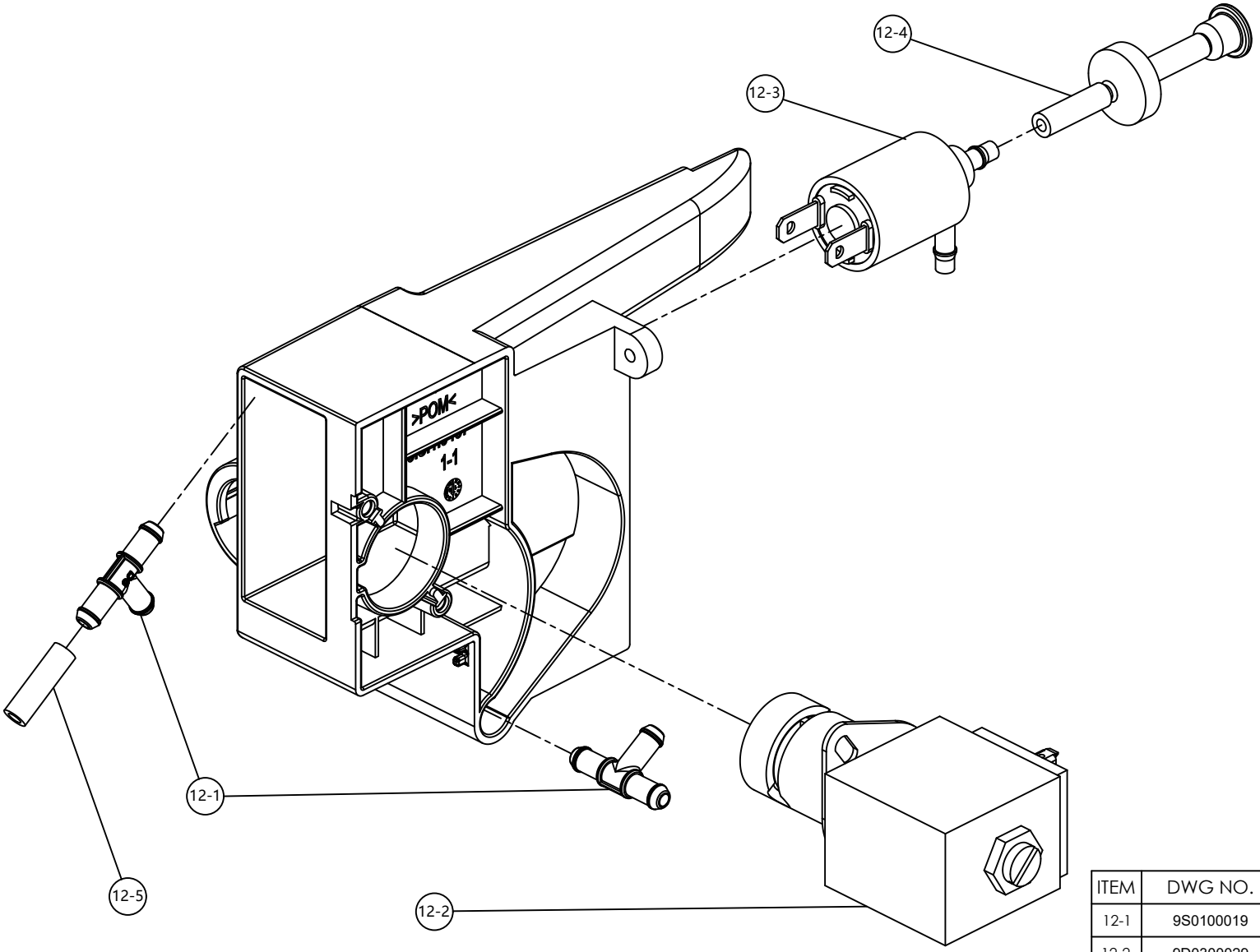

ITEM	DWG NO.	ENGLISH NAME	名称
12-1	9S0100019	3 Way hose conector	三通软管接头6mm
12-2	9D0300029	Pinch valve	夹管阀
12-3	9D0300017	Soleniod valve	气阀
12-4	9N0100054	Air inlet valve assembly	鸭嘴阀组
12-5	9G0300004	3.5*6 Silicone Tube	3. 5*6硅胶管

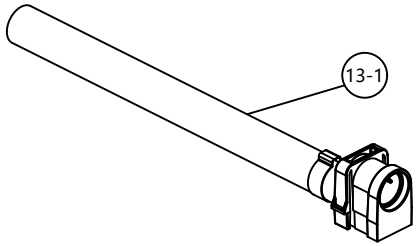

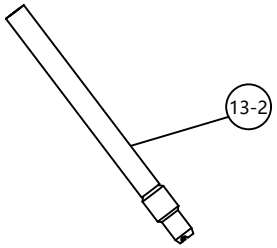

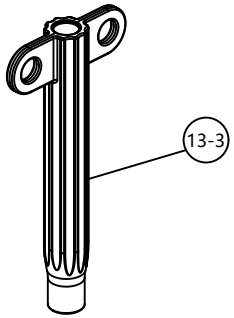

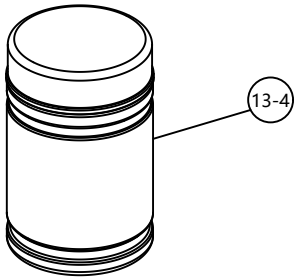

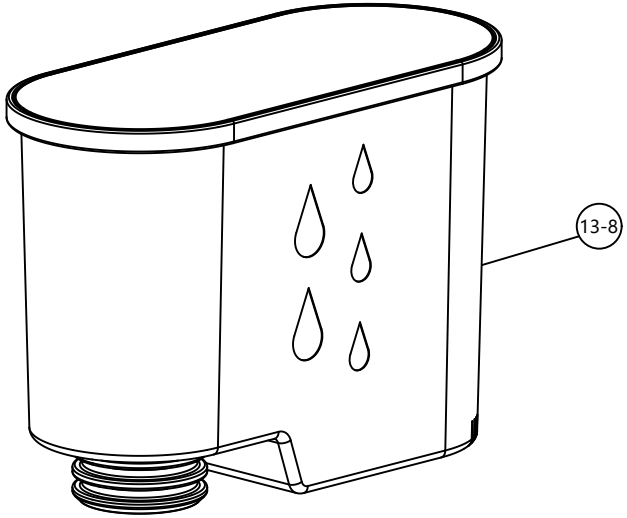

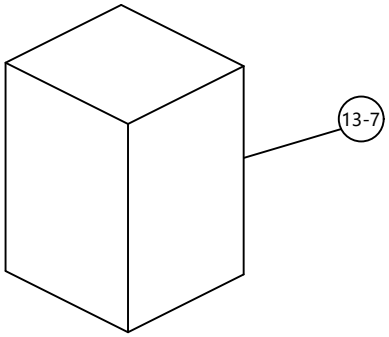

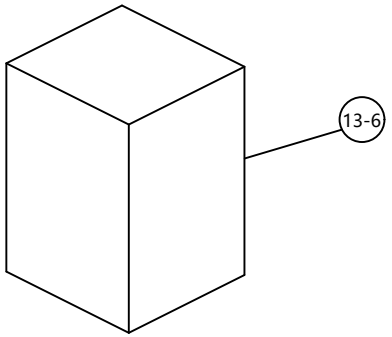

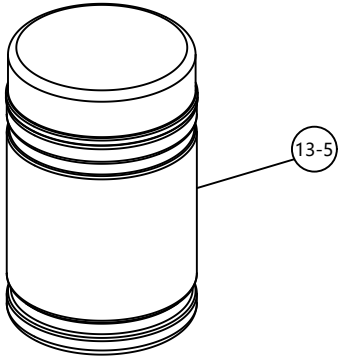

ITEM	DWG NO.	ENGLISH NAME	名称
13-1	9N0100022	Drain pipe	F11排水管组
13-2	9N0100111	Milk pipe	牛奶吸管组
13-3	9S0100030	Grinder adjust knob	磨豆调节柄
13-4	9H0100001	Espresso Machine Cleaning Tablets	咖啡机专用清洁片
13-5	9H0100002	Milk System Deep Cleaning Tablets	牛奶系统专用清洁片
13-6	9H0100003	Descaling Powder For Coffee Machines	咖啡机专用除垢粉
13-7	9H0100004	Descaling Powder For Coffee Machines	咖啡机专用除垢粉
13-8	9S0200002	Filter	滤芯

版本号	变更内容	制作人	日 期
V4.0	OCSECN2024112103	BILL	2024/11/21
V5.0	OCSECN2025011013	BILL	2025/01/16